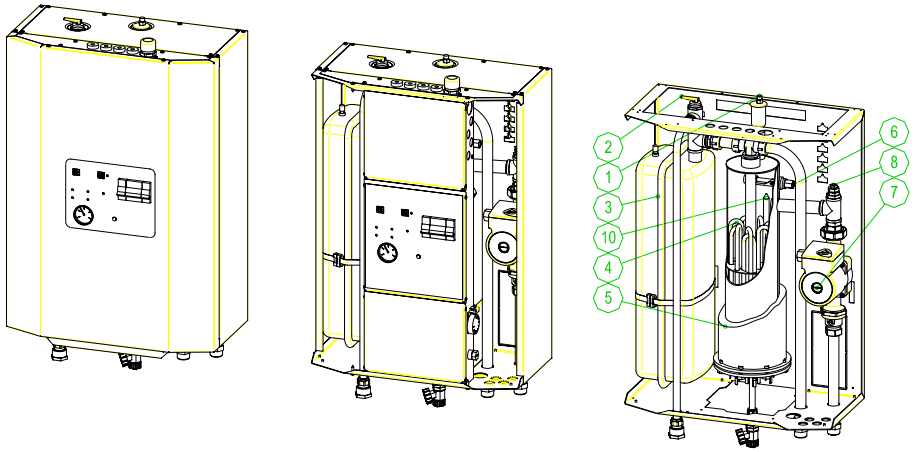

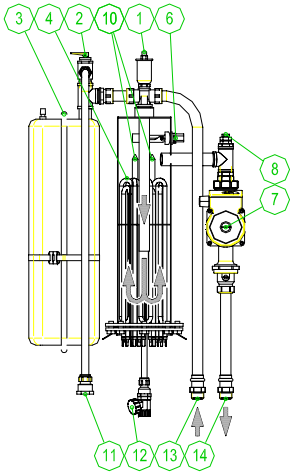

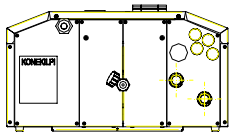

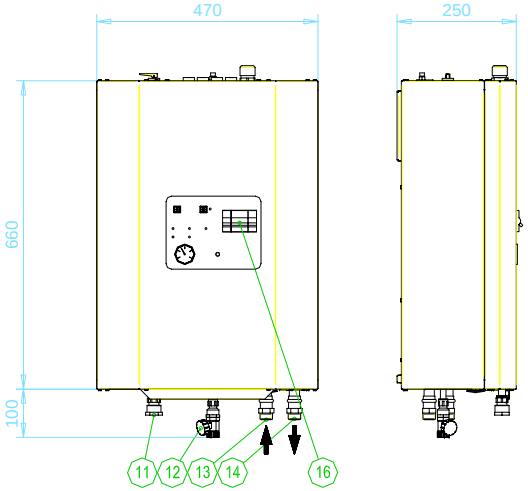

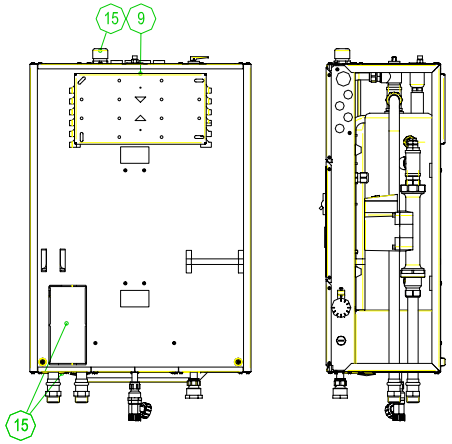

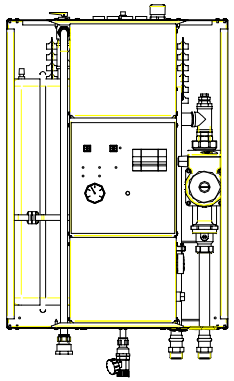

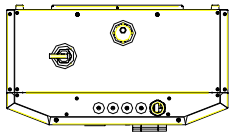

1. АВТОМАТИЧЕСКАЯ ДЕАЭРАЦИЯ
2. ПРЕДОХРАНИТЕЛЬНЫЙ КЛАПАН
3. РАСШИРИТЕЛЬНЫЙ БАК 12 Л
4. ЭЛЕКТРОТЭН макс. мощность13 кВт
5. ЛИТАЯ ПОЛИУРЕТАНОВАЯ ИЗОЛЯЦИЯ
6. ЗАЩИТНЫЙ ВЫКЛЮЧАТЕЛЬ ПРОТИВ ВЫКИПАНИЯ
7. ЦИРКУЛЯЦИОННЫЙ НАСОС
8. МАНОМЕТР
9. КРЕПЛЕНИЕ НА СТЕНУ
10. ТЕРМОСТАТИЧЕСКИЙ ДАТЧИК
11. ТРУБОПРОВОД ПРЕДОХРАНИТЕЛЬНОГО КЛАПАНА R20
12. КЛАПАН ДРЕНАЖА И НАПОЛНЕНИЯ R15
13. ВОЗВРАТ ИЗ КОНТУРА ОТОПЛЕНИЯ R20
14. ВЫХОД В КОНТУР ОТОПЛЕНИЯ R20
15. ЭЛЕКТРОПОДКЛЮЧЕНИЕ
16. РЕГУЛИРУЮЩАЯ ПЛАТА И ПОГОДОЗАВИСИМАЯ ЦИФРОВАЯ АВТОМАТИКА РЕГУЛИРОВКИ ТЕПЛА

ОБЪЕМ 4 Л

ВЕС 40 КГ

Osa	Piirustusnumero Tavaratunnus	Osan tai kokoonpanoryhmän kuvaus	Standardi tai luettelo	Muoto, mallit, määrä Lajimerkki	Laatu / Kpl
Yleistoleranssit		Miitakaava 1 : 7.5	Tuote PW-13 special	ЭЛЕКТРОКОТЕЛ PW-13 special	
Projekti PW-10 JAP M07			Liittyy		
Piirt. 2008-03-14 KB		Massa kg	KAUKORA OY JASPI Tuotekatu 11, 21200 Raisio, Finland www.kaukora.fi	Ent. 9659891000b	Uusi
Tark.				P02458b	
Hyv.					

Merkki	Muutos	Pvm	Muutt.	Hyv